CMA/Z/E WDPF Aufbaumontage

DECKE, WAND

Chameleon WDPF

Die Leuchten dienen zur Allgemeinbeleuchtung von öffentlichen Gebäuden und Kommunikationswegen. Die Produkte sind gem. DIN EN 60598-1 DIN EN 60598-2-22 DIN EN 1838 entwickelt, gefertigt und geprüft.

Standard
WEISS Struktur
K30
RAL 9016

SCHWARZ matt
K06
RAL 9005

GRAU matt
K09
RAL 9006

WEISS
K14
RAL 9016

RAL XXXX

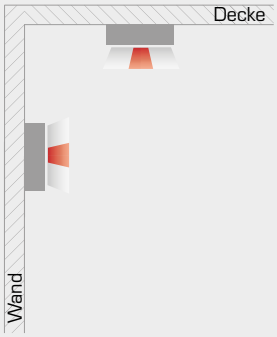

Technische Daten	
Nennspannung	■ Allgemeinkreis: AC 230V+/- 10%; 50-60Hz, DC 176 - 276V ■ Notkreis Zentralbatterie: AC 230V+/- 10%; ■ 50-60Hz, DC 176 - 264V ■ Notkreis Einzelbatterie: AC 230V+/- 10%; ■ 50-60Hz
Schutzklasse	I
Schutzart	IP20 / IP44
Energieklasse	A+
Umgebungstemperatur ta	
Allgemeinleuchten CMA	von -5°C bis +40°C
Kombileuchten für Zentralbatterie CMZ	von -5°C bis +40°C
Kombileuchten für Einzelbatterie CME	von +5°C bis +40°C
Leuchtenkörper	
Leuchtenkörper aus Stahlblech gekantet und pulverbeschichtet, Farbe nach RAL.	
Leuchtmittel	
LED 2500lm - 4260lm	
Lebensdauer	50.000h L70B50
CRI Ra≥80	
Lichtfarben	
- 830 (3.000K) - **Standard**	
- 840 (4.000K)	
- 850 (5.000K)	
Diffusor	
WDPF	Kunststoffhaube flach
Montage	
Aufbaumontage für Wand und Decke, die Leuchte ist für Montage auf normal entflammbaren Oberflächen geeignet. Zubehör für Einbaumontage.	
Durchgangsverdrahtung	■ Allgemeinleuchten: 3x max 2,5mm² ■ Kombileuchten für Zentralbatterie: 3x max 2,5mm² ■ Kombileuchten für Einzelbatterie: 4x max 2,5mm² ■ DALI: 5x max 2,5mm²
max. Kabeldurchmesser 13mm	

ASE®
SYSTEME DER NOTSTROM- UND BRANDSCHUTZTECHNIK
TECHNIK
KNOW-HOW
SERVICE

Allgemeinleuchten

Name	Allgemeinkreis										
	Treiber		Version			Lichtfarbe (Standard 830)			Leistung	Strom	
	EVG	-DALI	-BWM	-MA	-SL	830	-840	-850		AC	DC
						(3000K)	(4000K)	(5000K)	W	mA	mA
CMA 20-WDPF34C	*	*	*	*	*	2500lm	2500lm	–	20	92	25
CMA 32-WDPF34C	*	–	*	–	–	3300lm	3430lm	3690lm	32	137	–
CMA 38-WDPF34C	*	–	*	–	–	3850lm	4000lm	4260lm	38	173	–

* = möglich, – = nicht möglich

EVG - Version EIN/AUS
-DALI - Version dimmbar mit DALI Protokoll
-BWM - Version ausgestattet mit Bewegungs- und Lichtsensor. Ermöglicht eine Zuschaltung von EVG-Leuchten
-MA - Version Master ausgestattet mit Bewegungs- und Lichtsensor. Ermöglicht eine Zuschaltung von SLAVE-Leuchten
-SL - Version SLAVE
-IP44 - Variante mit erhöhtem Schutzgrad IP44

-020 - 2x Zusätzliche Kabeleinführung von der Seite

Beispielnamen:
CMA 20-WDPF34C-840-040
CHAMELEON-WDPF, 340mm Durchmesser rund, 20W LED, EVG, Lichtfarbe 840, 4 Kabeleinführungen von der Seite
CMA 38-WDPF34C-BWM
CHAMELEON-WDPF, 340mm Durchmesser rund, 38W LED, EVG, Lichtfarbe 830, Bewegungsmelder

Lichtverteilungskurve für Allgemeinleuchten

CMZ WDPF

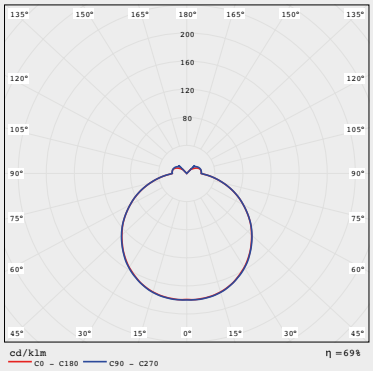

Masstabelle

Name	L	H	KPH	KPL	A	A2	R
CMZ-WDPF34C	Ø340	86	75	26	Ø19	Ø6	130

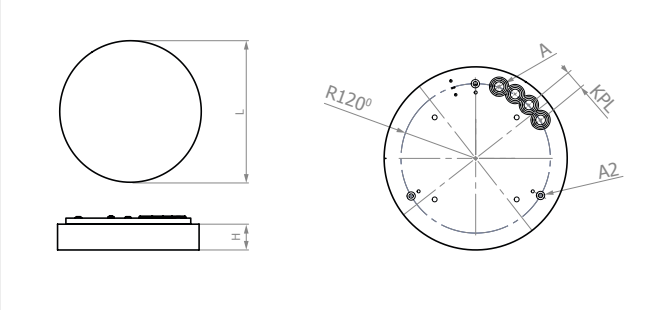

ASE®
SYSTEME DER NOTSTROM- UND BRANDSCHUTZTECHNIK
TECHNIK
KNOW-HOW
SERVICE

Kombileuchten (Systemleuchten mit/ohne separatem Notkreis)

Name	Allgemeinkreis											Notkreis								
	Treiber		Version			Lichtfarbe (Standard 830)			Leistung	Strom		Überwachung						Leistung	Strom	
	EVG	-DALI	-BWM	-MA	-SL	830	-840	-850		AC	DC								Lichtstrom	DC
						(3000K)	(4000K)	(5000K)	W	mA	mA	-ü	-üS	-üF	-üR	-üG	-DALI	W	lm	mA
CMZ 20/2-WDPF34C	*	*	*	*	*	2500lm	2500lm	–	20	92	25	*	*	*	*	*	*	2	240	12
CMZ 20-WDPF34C	*	*	*	*	*	2500lm	2500lm	–	20	92	25	*	*	*	*	*	–	6*	400	25
CMZ 32/2-WDPF34C	*	–	*	–	–	3300lm	3430lm	3690lm	32	137	–	*	*	*	*	*	*	2	240	12
CMZ 38/2-WDPF34C	*	–	*	–	–	3850lm	4000lm	4260lm	38	173	–	*	*	*	*	*	*	2	240	12

* = möglich, – = nicht möglich

EVG - Version EIN/AUS
-DALI - Version dimmbar mit DALI Protokoll
-BWM - Version ausgestattet mit Bewegungs- und Lichtsensor. Ermöglicht eine Zuschaltung von EVG-Leuchten
-MA - Version Master ausgestattet mit Bewegungs- und Lichtsensor. Ermöglicht eine Zuschaltung von SLAVE-Leuchten
-SL - Version SLAVE
-6* - Bei Versorgung von einer CPS- oder LPS-Anlage wird im DC-Betrieb die Leistung der Allgemein-LED auf ca. 6W begrenzt und der Lichtstrom angepasst.
-IP44 - Variante mit erhöhtem Schutzgrad IP44

-040 - 4x Zusätzliche Kabeleinführung von der Seite

Überwachungsoptionen Notkreis

	Für den Einsatz CPS/LPS ohne Überwachung
ü/üS	Für den Einsatz CPS/LPS mit Überwachungsbaustein SET009/SET010
üF	Für den Einsatz CPS/LPS mit Überwachungsbaustein
üR	Für den Einsatz CPS/LPS mit Überwachungsbaustein MU05
üG	Für den Einsatz CPS/LPS mit Überwachungsbaustein MSü3-S
DALI	Für den Einsatz CPS/LPS mit DALI

Beispielnamen:
CMZ 20-WDPF34C-üS
CHAMELEON-WDPF, 340mm Durchmesser rund, 20W / 6W gedimmt im DC-Betrieb, Überwachungsbaustein SET010, Lichtfarbe 830
CMZ 38/2-WDPF34C
CHAMELEON-WDPF, 340mm Durchmesser rund, 38W LED / 2W Not, Lichtfarbe 830

Lichtverteilungskurve für Kombileuchten

CMZ WDPF

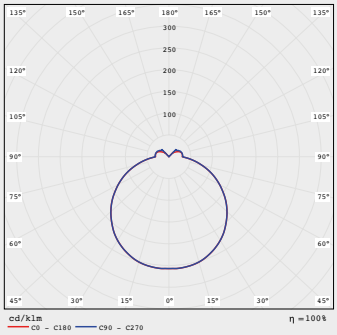

Montagehöhe (m)					
2,00	3,22	8,14	8,14	8,14	3,22
2,50	3,41	8,78	8,78	8,78	3,41
3,00	3,52	9,27	9,27	9,26	3,52
3,50	3,55	9,63	9,64	9,64	3,56
4,00	3,52	9,89	9,89	9,88	3,52
5,00	3,23	10,06	10,06	10,07	3,23
6,00	2,53	9,84	9,84	9,84	2,52
7,00	-	9,21	9,21	9,21	-
8,00	-	7,27	7,26	7,26	-
9,00	-	4,48	4,47	4,48	-

Kombileuchten mit Einzelbatterie

Name	Allgemeinkreis											Notkreis						
	Treiber		Version			Lichtfarbe (Standard 830)			Leistung	Strom Allgemein		Überbrückungsdauer / Überwachung			Leistung	Strom		Anschluß-leistung Not
	EVG	-DALI	-BWM	-MA	-SL	830	-840	-850		AC	DC					Lichtstrom	DC	
						(3000K)	(4000K)	(5000K)	W	mA	mA	-Sü/Aü	-DAL	-EVS	W	lm	mA	VA
CME 20/2-3(8)-WDPF34C	*	*	*	*	*	2500lm	2500lm	-	20	92	25	*	*	*	2	240	12	8,0
CME 32/2-3(8)-WDPF34C	*	–	*	–	–	3300lm	3430lm	3690lm	32	137	–	*	*	*	2	240	12	8,0
CME 38/2-3(8)-WDPF34C	*	–	*	–	–	3850lm	4000lm	4260lm	38	173	–	*	*	*	2	240	12	8,0

* = möglich, – = nicht möglich

EVG - Version EIN/AUS
-DALI - Version dimmbar mit DALI Protokoll
-BWM - Version ausgestattet mit Bewegungs- und Lichtsensor. Ermöglicht eine Zuschaltung von EVG-Leuchten
-MA - Version Master ausgestattet mit Bewegungs- und Lichtsensor. Ermöglicht eine Zuschaltung von SLAVE-Leuchten
-SL - Version SLAVE
-IP44 - Variante mit erhöhtem Schutzgrad IP44

-040 - 4x Zusätzliche Kabeleinführung von der Seite

Überwachungsoptionen Notkreis

- 3h -Sü/Aü — Überbrückung 3h automatische Selbstüberwachung
- 8h -Sü/Aü — Überbrückung 8h automatische Selbstüberwachung
- 3h -DAL — Überbrückung 3h Busbaustein für DAL-VISU
- 8h -DAL — Überbrückung 8h Busbaustein für DAL-VISU
- 3h -EVS — Überbrückung 3h Busbaustein für EVS Zentrale
- 8h -EVS — Überbrückung 8h Busbaustein für EVS Zentrale

Beispielnamen:
CME 20/2-8-WDPF34C-DAL
CHAMELEON-WDPF, 340mm Durchmesser rund, 20W / 2W Not, 8h, Überwachungsbaustein für DAL-VISU, Lichtfarbe 830
CME 38/2-3-WDPF34C-Sü
CHAMELEON-WDPF, 340mm Durchmesser rund, 38W LED / 2W Not, 3h, selbstüberwacht, Lichtfarbe 830

Lichtverteilungskurve für Kombileuchten

CMZ WDPF

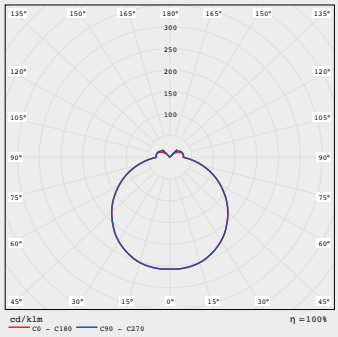

Montagehöhe (m)	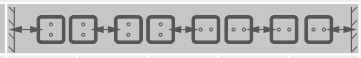				
2,00	3,22	8,14	8,14	8,14	3,22
2,50	3,41	8,78	8,78	8,78	3,41
3,00	3,52	9,27	9,27	9,26	3,52
3,50	3,55	9,63	9,64	9,64	3,56
4,00	3,52	9,89	9,89	9,88	3,52
5,00	3,23	10,06	10,06	10,07	2,52
6,00	2,53	9,84	9,84	9,84	-
7,00	-	9,21	9,21	9,21	-
8,00	-	7,27	7,26	7,26	-
9,00	-	4,48	4,47	4,48	-

ASE®
SYSTEME DER NOTSTROM- UND BRANDSCHUTZTECHNIK
TECHNIK
KNOW-HOW
SERVICE